各类帽子符号：

(可按客户要求定制图案)

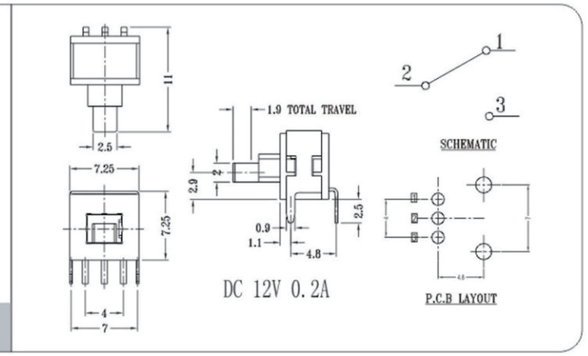

PB-22E69

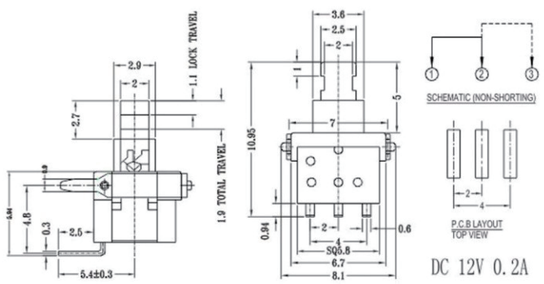

PB-22E68

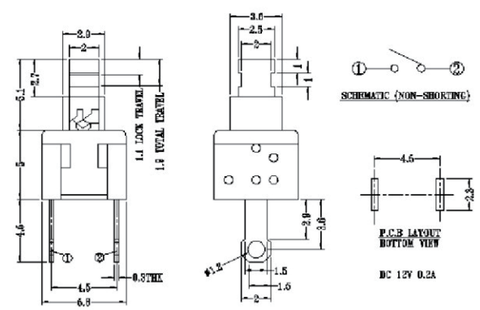

PB-22 E52

Code Explanation 型号说明
FOR SERIE MK MS

MK - 1 - 2 - C - 08 - G2

Series 系列	
MK	Mini 侧拨
MS	Mini 正拨

Pole 电路组数(1代表一组线路)

Throw 停档位数(2代表两档)

TRAVELLING 行程(mm)			
C	D	E	F
1.5	2.0	2.5	3.0

Sequential No. 排列序号

Knob Height 拨柄长度(G2 代表 2.0mm 长度)

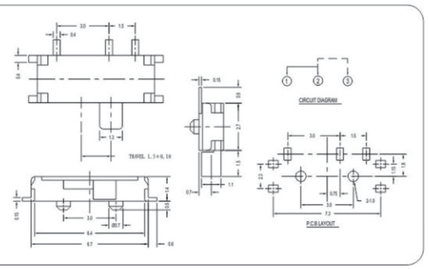

MK-12C02

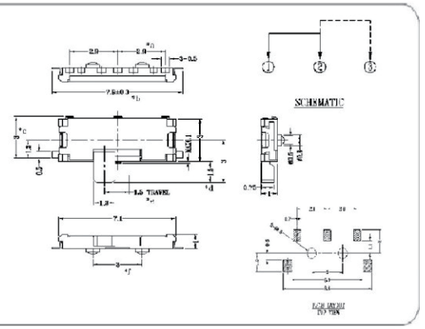

MK12C08

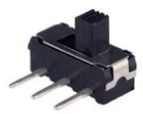

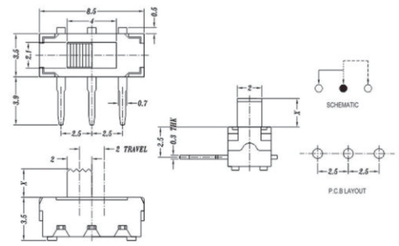

MK-12D13

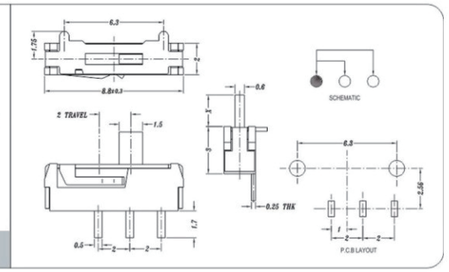

MK-12D70-E

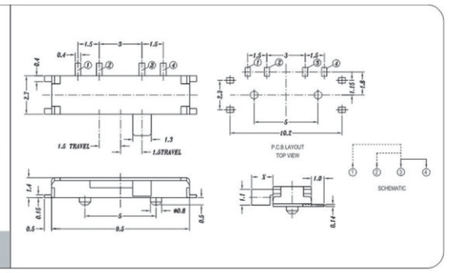

MK-13C01

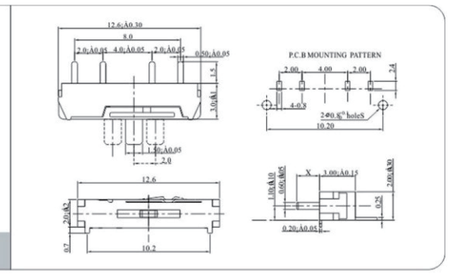

MK-13D70

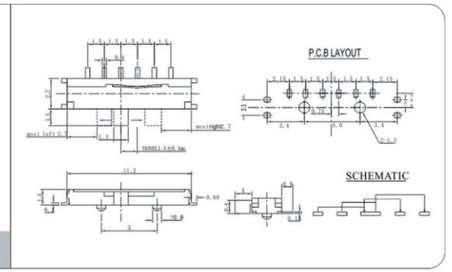

MK-14C01

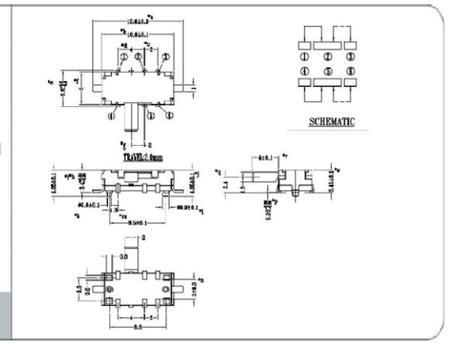

MK22D01

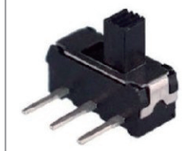

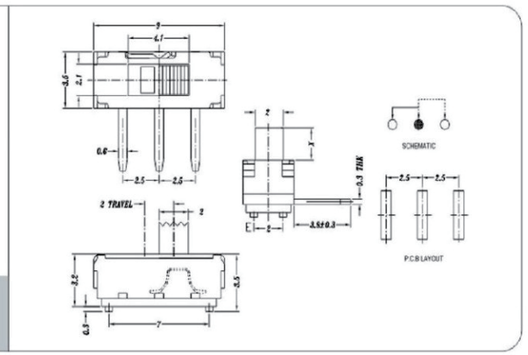

MS-12D16
单边平脚

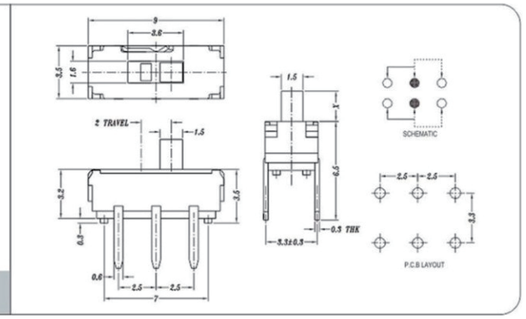

MS-22D16

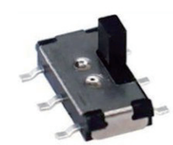

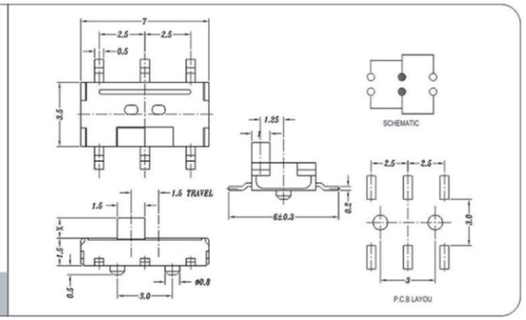

MS-22C01

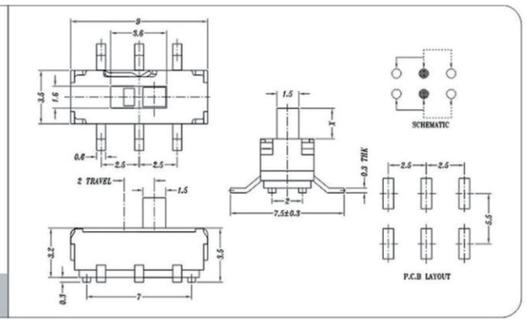

MS-22D17

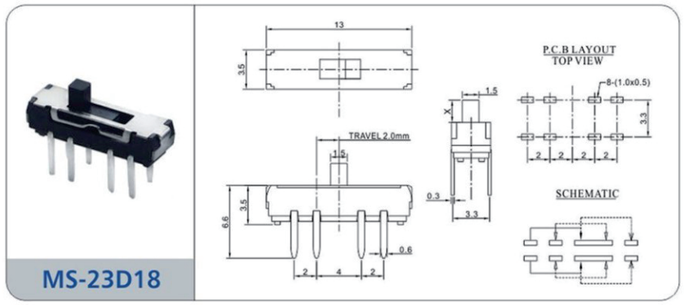

MS-23D18

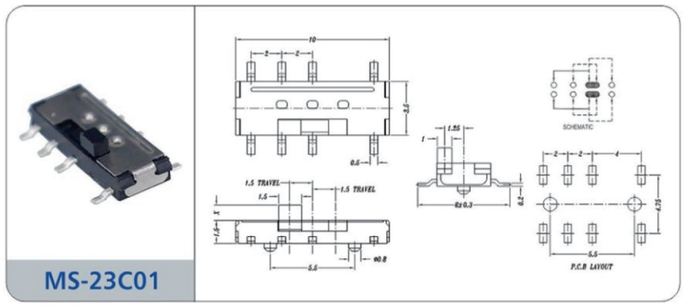

MS-23C01

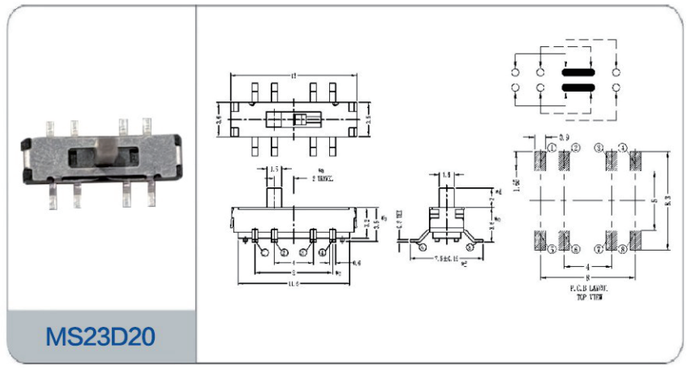

MS23D20

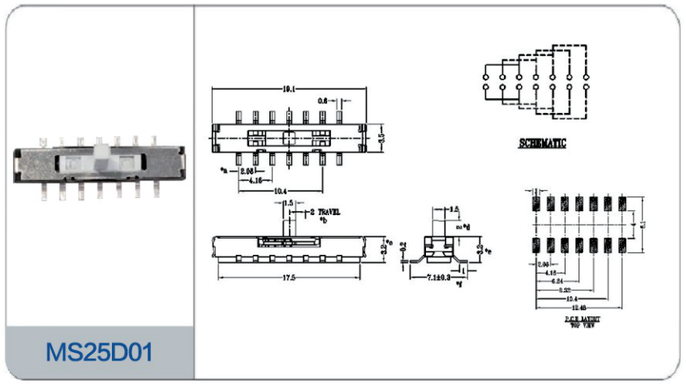

MS25D01

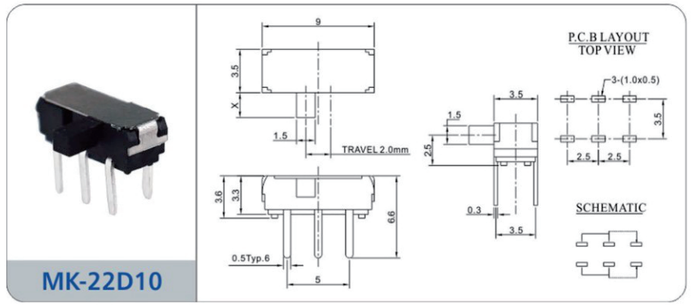

MK-22D10

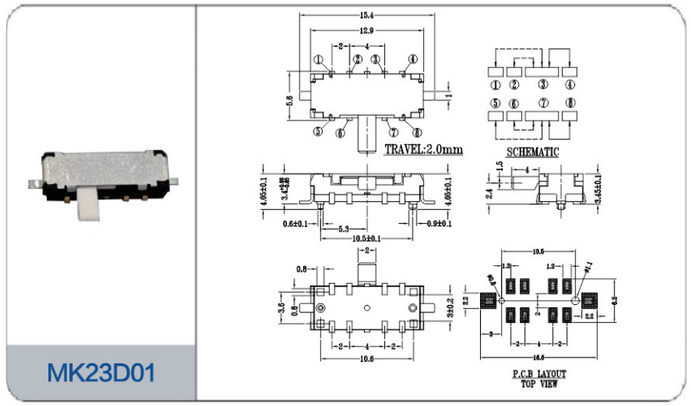

MK23D01

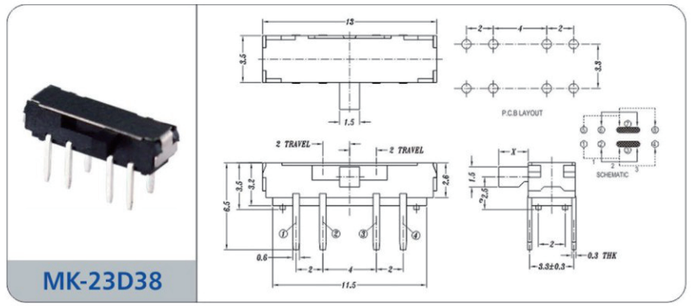

MK-23D38

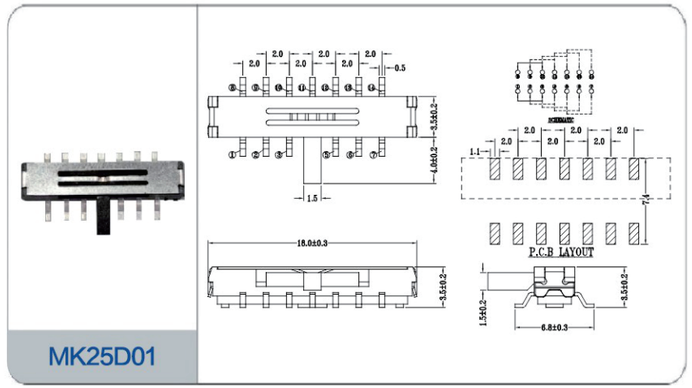

MK25D01